GUY HOQUET

Votre fiche bien Achat à PARIS 75011

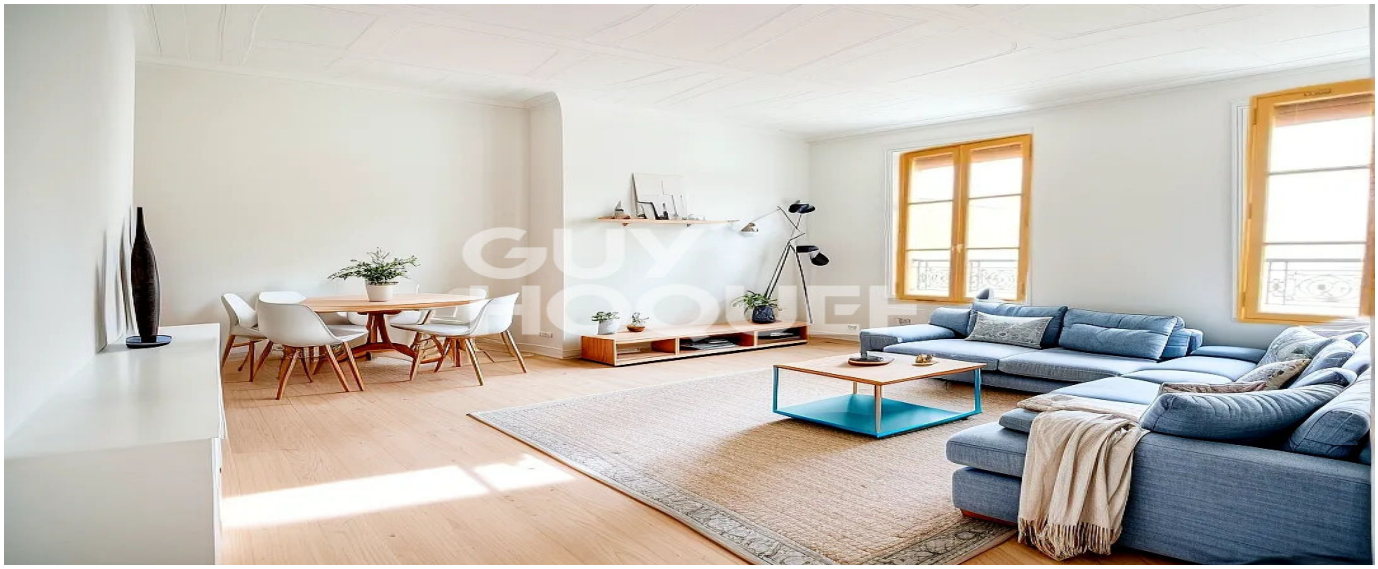

Appartement Père-Lachaise

PARIS 75011

275 000 € *

* 275 000 € honoraires inclus
258 000 € Hors Honoraires
Honoraires : 6.59% TTC à la charge de l'acquéreur.

Guy HOQUET PARIS 20 MENILMONTANT

27 Rue de Ménilmontant
75020 Paris

0146365602

Appartement Père-Lachaise

A la vente, appartement à Paris 11e, T1 de 32m² situé au 3e étage sur cour d'un immeuble ancien bien entretenu, proche du métro Père-Lachaise et de toutes commodités.
Il se compose d'une entrée, une grande pièce de vie, une cuisine et une salle de bain.
Le bien est entièrement à rénover, avec la possibilité d'optimiser les espaces avec une cuisine ouverte et une chambre ou un coin chambre. Il n'y a aucun mur porteur.
Il est lumineux et au calme sur cour.
Les premiers visuels sont des projections d'aménagement en studio.
Les charges sont de 115€ mensuel environ.
Une cave complète le bien.

32 m² | 1 pièce(s) | 1 chambres

Fiche technique du bien

Etage	3
Nombre étages	6

Bien en copropriété	Oui
Nb Lots Copropriété	50
Charges annuelles (ALUR)	1300 €
Procédures diligentées c/ syndicat de copropriété	Pas de procédure en cours
Date ERP	2025-02-24 04:41:25
Diagnostic Energétique	Oui
Conso Energ	477 kWh/m2 par an

Bilan énergétique

DPE non communiqué

GES non communiqué

Photos du bien

GUY
HOQUET

GUY
HOQUET

GUY
HOQUET

GUY
HOQUET

GUY
HOQUET

GUY
HOQUET

GUY
HOQUET

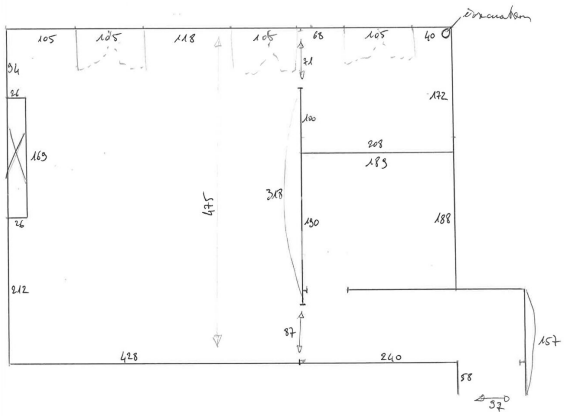

Discussion
105
105
118
105
68
105
40
94
26
169
26
212
475
21
100
318
190
87
428
240
58
97
172
208
189
188
157